ARE YOU **READY**
FOR THE **FUTURE?**

ZADI

MADE IN ITALY

CATALOGO PRODOTTI PER BUS

PRODUCTS CATALOGUE FOR BUS

ZADI S.P.A. | www.zadi.com - info@zadi.com

ZADIGROUP
PART OF HBA

ZADIGROUP
PART OF HBA

www.zadi.com

Group companies / *Le società del Gruppo*

ZADI

1962
CARPI, MODENA. ITALY

MECHANICAL AND ELECTRONIC
LOCKING SYSTEMS
HANDLE BAR SWITCHES
FUEL TANK CAPS
ASSEMBLING MACHINES

Zadi Group, for more than 50 years, designs and manufactures electromechanical components for automotive, agricultural and industrial sectors, developing projects in co-design for the most prestigious manufacturers in the world of motorcycles, recreational vehicles, minicar and tractors.
The wide range of components including mechanical lock kits, electromechanical and electronic immobilizers, analogical and digital tools and dashboards, lamps and bike lights, switches and odometers, among which the advanced systems "keyless hands-free" and "full led" bike lights.

During the years, **Zadi Group** has consolidated its know-how combining process knowledge and investments in technology in order to enhance company performances.

Zadi Group has a mechanical workshop to support its production departments. The realization and maintenance of moulds guarantee high efficiency and high quality performances.
Our industrial identity is focused in the high value of the process integration between: Research and development, industrialization, assembling, die-casting, plastic moulding, metallization process, quality of the products, costumers support.
Since the beginning of its activity, zadi company focused on the importance of r&d with the aim of support the costumer throughout all the steps of product development.

We can count on a R&D and testing laboratory to meet requested specifications and to have systematic control of processes.
Since 2013, **Zadi Group** is part of HB4, an emerging, modern and dynamic Italian holding.

Zadi Group *da oltre 50 anni progetta e produce componentistica elettromeccanica per il settore automotive, agricolo ed industriale, sviluppando progetti in co-design per i più prestigiosi costruttori mondiali di motocicli, veicoli ricreazionali, minivetture e trattori.*
Zadi Group *vanta una vasta gamma di componenti che comprende: kit di serrature meccaniche, elettromeccaniche ed elettroniche con immobilizer, strumenti e cruscotti analogici e digitali, fanali e luci, interruttori e odometri.*

Tra i prodotti all'avanguardia spiccano gli avanzati sistemi "keyless-hands free" e la fanaleria "full led". I campi di applicazione vanno dal motociclo ai veicoli per il tempo libero, dal giardinaggio all'industria. Nel corso degli anni, ***Zadi Group*** *ha consolidato il suo know-how che unisce le conoscenze di processo e gli investimenti nella tecnologia al fine di migliorare le prestazioni aziendali.*

Zadi Group *ha un laboratorio meccanico per supportare i suoi reparti di produzione. La realizzazione e la manutenzione di stampi garantiscono alta efficienza e prestazioni di alta qualità.*
La nostra identità industriale è focalizzata nell'integrazione del processo tra: industrializzazione, assemblaggio, pressofusione, stampaggio plastico, processo di metallizzazione, controllo qualità.

Dall'inizio dell'attività, il ***gruppo Zadi*** *si è focalizzata sull'importanza della Ricerca e Sviluppo ed ha il controllo diretto su di esso.*
Possiamo contare su di un laboratorio di ricerca e sviluppo e testing per rispondere alle specifiche richieste e per avere un controllo sistematico dei processi. La lunga esperienza e la competenza del team di ***Zadi*** *garantiscono le soluzioni più innovative, affidabili e convenienti per il cliente, in linea con le sue esigenze specifiche.*
Dal 2013 ***Zadi*** *fa parte del gruppo HB4, un gruppo industriale italiano emergente, moderno e dinamico.*

1906 MILANO

1977 FERRARA

1956 DESIO, MILANO

1990 DUSSELDORF. GERMANY

1991 LAINATE, MILANO

2004 CHENGDU, CHINA

2017 LAINATE, MILANO

2015 LAINATE - MI
PIACENZA and CARPI - MO

Zadi Group develops products in co-design for OEM market and for the accessories after market.

The product range includes:

- Modern front and rear led lighting systems
- Integrated systems of switching on "keyless; with active key and electric fuel cap
- Elaborated electronic devices on handles, with cruise-control and radio transmission
- Electronic dashboards
- Kits of locks and fuel cap
- Traditional lighting equipment
- Rear-view mirrors
- After market accessories.

COMPETENCE. Our products are the result of a fusion among internal competencies in mechanical, optical and electronic design, production technology, process engineering, together with the multi-year knowledge of the market and the consciousness of the final Customer requirements, regarding quality performance levels.

FLEXIBILITY. We aim at the innovation but without forgetting the practicality of the traditional technologies. We look for the best balance between extreme stylistic proposals and their realization in an efficient and solid way.

RELIABILITY. In accordance to the APQP and PPAP principles and through our process controls we aim to supply products , which are able to guarantee to our Customers the full achievement of the set requirements.

EFFICIENCY. Our challenge is to create added value as we have the real knowledge of the technology we propose. Our purpose is to be able to produce at the best conditions in our country, through investments in modem and efficient production processes.

Zadi Group *sviluppa prodotti in co-design per il mercato OEM e per l'after market.*

La gamma di prodotti comprende:

- *Moderni sistemi di illuminazione a led anteriori e posteriori*
- *Sistemi integrati di accensione "keyless-hands free"*
- *Elaborazione di dispositivi elettronici su maniglie, con cruise-control e trasmissione radio*
- *Dashboard elettronici*
- *Kit di serrature e tappo del carburante*
- *Apparecchiature di illuminazione tradizionali*
- *Specchietti retrovisori*
- *Accessori after market.*

COMPETENZA. I nostri prodotti sono il risultato della fusione tra competenze interne nella progettazione meccanica, ottica ed elettronica, tecnologie di produzione all'avanguardia, ingegneria di processo, insieme con la conoscenza pluriennale del mercato e la consapevolezza delle esigenze del cliente finale riguardo i livelli di qualità richiesti.

FLESSIBILITÀ. Puntiamo all'innovazione ma senza dimenticare la praticità delle tecnologie tradizionali. Cerchiamo il miglior equilibrio tra le proposte stilistiche estreme e la loro realizzazione in modo efficiente e solido.

AFFIDABILITÀ. In accordo con i principi APQP e PPAP e attraverso i nostri controlli di processo, puntiamo a fornire prodotti che siano in grado di garantire ai nostri clienti il pieno raggiungimento dei requisiti stabiliti.

EFFICIENZA. La nostra sfida è creare valore aggiunto, dal momento che abbiamo una profonda conoscenza della tecnologia che proponiamo. Il nostro scopo è quello di essere in grado di produrre nelle migliori condizioni, nel nostro paese, attraverso investimenti in processi di produzione moderni ed efficienti.

THE LOOK OF OUR PRODUCTS UNDERLINES OUR ABILITY, OUR CREATIVITY, OUR INTUITION AND OUR KNOW-HOW.

© ZADI Spa - All right reserved

Notes/Note

- Standard colors are **RAL9010** for the color WHITE and **RAL9017** for the color BLACK
- **It is possible to create new colors** at the customer's request and combinations between products on customer request, with specific quotation.
- At the time of printing, RAL and color images in the catalog can be influenced by different factors **and be different from the original tone.**
- The standard packaging consists in with a box with the ZADI logo, which dimensions depending on the products and the supply lots. Other types of packaging require specific quotation.
- We recommend **requesting a samples** before making a final order.
- We offer customers the possibility of **consulting in the design and customization of their products.**

- Sono da considerarsi colori standard i **RAL9010** per il colore BIANCO e il **RAL9017** per il colore NERO
- È possibile la **realizzazione di nuove colorazioni** e **abbinamenti tra prodotti** su richiesta del cliente, con quotazione specifica
- Al momento della stampa, le tinte RAL e immagini a colori presenti all'interno del catalogo possono essere influenzate da diversi fattori **e risultare differenti dalla tonalità originale.**
- Il confezionamenmto standard è da intendersi con scatola in cartone con logo ZADI, in dimensioni variabili a seconda dei prodotti e dei lotti di fornitura. Altre tipologie di confezionamento richiedono quotazione specifica.
- Si consiglia la richiesta di una **campionatura** prima di effettuare un ordine definitivo.
- Offriamo ai clienti la possibilità di **consulenza nella progettazione e customizzazione dei propri prodotti.**

COMPONENTI PER BUS

BUS COMPONENTS

ZADIGROUP

ARE YOU **READY** FOR THE **FUTURE?**

© ZADI Spa - All right reserved

GREY/BLACK WATER MANAGEMENT

COMPONENTI PER GESTIONE ACQUE GRIGIE E NERE

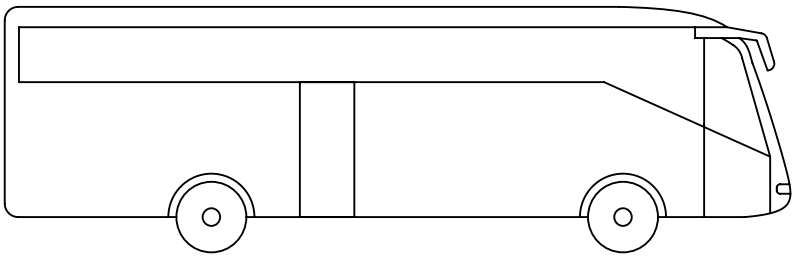

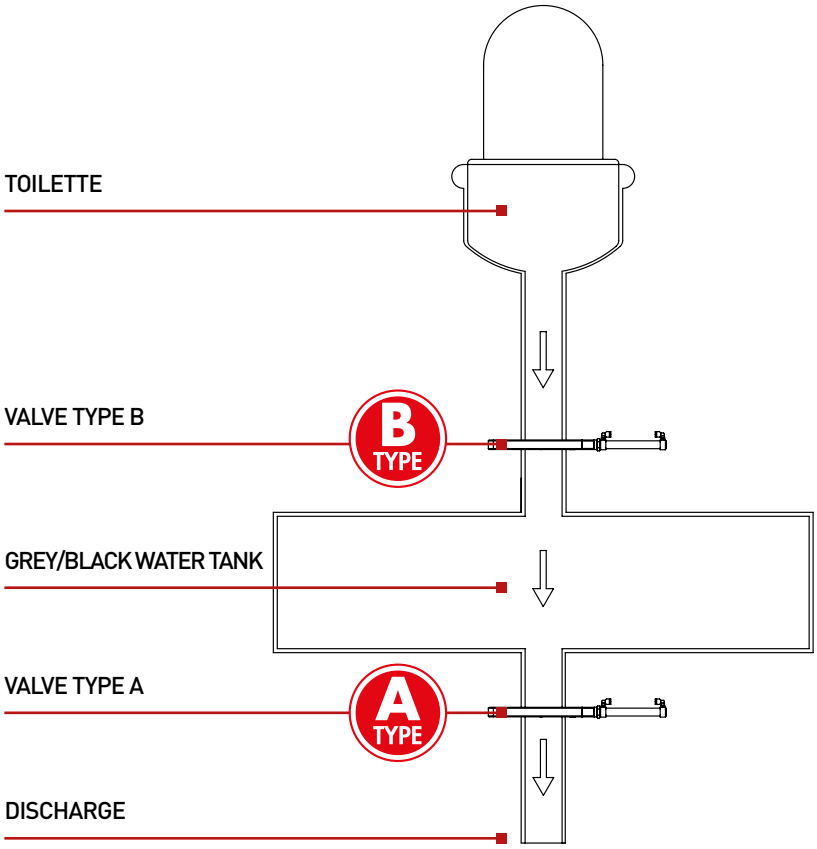

VALVE TYPE B

Specific for the use under the toilette. When released it allows the washing/ thrown of the toilette

- Pressure max 0,3 bar in the tube
- Cycles with water upper to 100.000

Specifica per l'utilizzo sotto il WC. Quando rilasciata permette lo scarico nel serbatoio.

- Pressione max 0,3 bar nel tubo

> 100.000 cicli con acqua

VALVE TYPE A

Specific for the use under the tank. When released it allows the discharge of the tank.

- Pressure max 1,5 bar in the tube
- Cycles with water 8.000

Specifica per l'utilizzo sotto il serbatoio. Quando rilasciata permette lo scarico del serbatoio.

- Pressione max 1,5 bar nel tubo
- 8.000 cicli con acqua

EXHAUST VALVES

VALVOLE DI SCARICO

codes

MANUAL EXHAUST VALVE / VALVOLA DI SCARICO AD AZIONAMENTO MANUALE

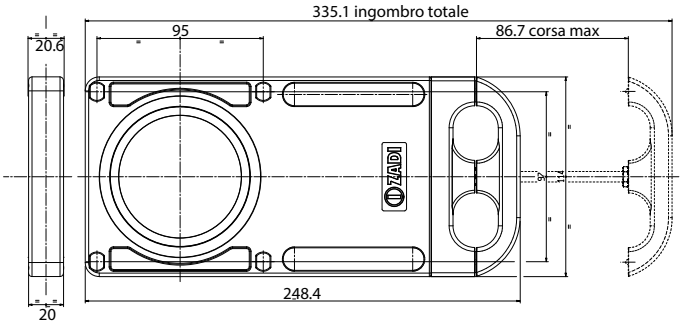

Part Nr. Codice	Tipo Type	Typology Tipologia	Base Base	Bayonet adapter Adatt.. baionetta	Male adapter Adatt. maschio	Female adapter Adatt. femmina	Caps Tappo	Flat adapter Adatt. piatto
PLA233	A TYPE	Exhaust valves / Valvola di scarico	-	-	-	-	-	-
G21A001		valve body with gaskets and screws corpo valvola con guarnizioni e viti	PLA233	-	-	-	-	-
G21A0018		Valve with accessory / valvola con accessorio	G21A001	PLA240	-	-	-	-
G21A002		Hermetic closing valve / chiusura ermetica	G21A001	PLA240	PLA235	-	-	-
G21A009		Valve with cap / Valvola con tappo	G21A001	PLA240	PLA235	-	G21A004	-
G21A010		Hermetic closing valve / chiusura ermetica	G21A001	PLA240	-	-	-	G21A007
G21A011		Hermetic closing valve / chiusura ermetica	G21A001	-	2 x PLA235	-	-	-
G21A012		Hermetic closing valve / chiusura ermetica	G21A001	PLA240	-	PLA234	-	-
G21A013		Valve with cap / Valvola con tappo	G21A001	PLA240	-	PLA234	G21A004	-
G21A017		Valve with cap / Valvola con tappo	G21A001	PLA240	PLA235	-	G21A004	-
G21A015		Valve 3 "- with slots / valvola 3" - con asole	-	-	-	-	-	-
G21A014		Valve with slots body with gaskets and screws Valvola con asole con guarnizioni e viti	G21A015	-	-	-	-	-
G21A016		Valve and fittings / valvola e raccordi	-	PLA240	PLA235	PLA234	-	-

codes

PMEUMATIC EXHAUST VALVE / VALVOLA DI SCARICO AD AZIONAMENTO PNEUMATICO

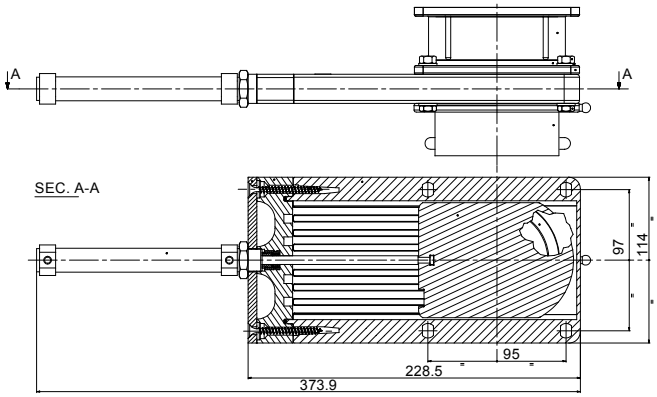

Part Nr. Codice	Tipo Type	Typology Tipologia	Base Base	Bayonet adapter Adatt.. baionetta	Male adapter Adatt. maschio	Female adapter Adatt. femmina	Caps Tappo	Flat adapter Adatt. piatto
G21A034	A TYPE	Pneumatic valve with accessories Valvola pneumatica con accessori	-	-	-	-	-	-
G21A035		Pneumatic valve with accessories Valvola pneumatica con accessori	G21A021	PLA240	PLA235	PLA234	-	-

© ZADI Spa - All right reserved

FITTINGS AND ACCESSORIES FOR EXHAUST VALVES

RACCORDI ED ACCESSORI PER VALVOLE DI SCARICO

codes

PMEUMATIC DRIVE EXHAUST VALVE / VALVOLA DI SCARICO AD AZIONAMENTO PNEUMATICO

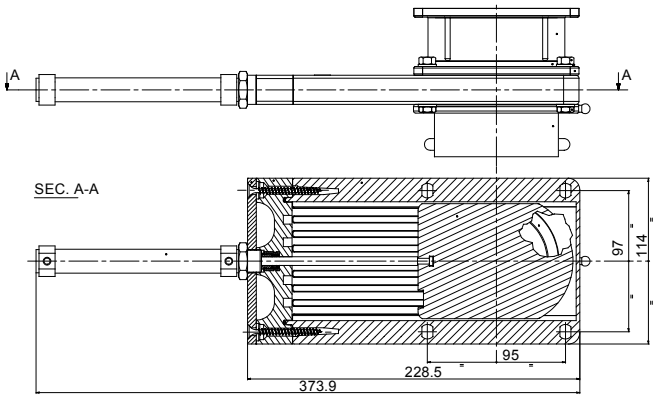

Part Nr. Codice	Tipo Type	Typology Tipologia	Base Base	Bayonet adapter Adatt.. baionetta	Male adapter Adatt. maschio	Female adapter Adatt. femmina	Caps Tappo	Flat adapter Adatt. piatto
G21A037	B TYPE	Pneumatic valve with accessories Valvola pneumatica con accessori	-	-	-	-	-	-
G21A038		Pneumatic valve with accessories Valvola pneumatica con accessori	G21A021	PLA240	PLA235	PLA234	-	-

FITTINGS AND ACCESSORIES FOR EXHAUST VALVES

RACCORDI ED ACCESSORI PER VALVOLE DI SCARICO

codes

Part Nr. Codice	Characteristics Caratteristiche
G21A004	Cap for exhaust valve Tappo per valvole

G21A005	Bent bayonet fastener 3" pipe Attacco baionetta curvo tubo 3"

G21A007	Adaptor for valve B version with seal Adattatore per valvola versione B con guarnizione

G21A008	Flat adaptor with seals Adattatore piatto con guarnizioni

© ZADI Spa - All right reserved

FITTINGS AND ACCESSORIES FOR EXHAUST VALVES

RACCORDI ED ACCESSORI PER VALVOLE DI SCARICO

codes

PLA145	Flat adaptor for exhaust valve Adattatore piatto per valvola

PLA234	Female adaptor for 3" tanks Adattatore femmina per serbatoi 3"

PLA235	Male adaptor for 3" tanks Adattatore maschio per serbatoi 3"

PLA240	Adaptor for 3" bayonet fastener Adattatore per attacco a baionetta 3"

PLA236	150 mm long fitting Raccordatore lungo 150 mm

FITTINGS AND ACCESSORIES FOR EXHAUST VALVES

RACCORDI ED ACCESSORI PER VALVOLE DI SCARICO

codes

G21A006	Straight fitting with 3 bayonet fastener Raccordo dritto attacco baionetta

PLA237	3" female fitting for valve Raccordo femmina 3" per valvola

PLA238	305 mm long fitting Raccordo lungo 305 mm

PLA239	Fixing flange Flangia di fissaggio

© ZADI Spa - All right reserved

BATHROOM BUS DOOR LOCKS "EUROPE SERIES"

SERRATURE PER PORTE SERVIZI IGIENICI BUS "SERIE EUROPA"

color codes

RAL9017

RAL9017

COMPLETE LOCK KITS WITH HANDLE / SERRATURE COMPLETE CON MANIGLIA

	Part Nr. Codice	RH / LH DX / SX	Door Thickness Spessore porta	Spacers Spessori
	M18A411	DX / RH	29 mm	-
*	M19A134	SX / LH	29 mm	-
	M18A051	SX / LH	29 mm	-
	M18A001	DX / RH	34 mm	-
	M18A131	DX / RH	22 mm	12 mm
*	M19A031	DX / RH	34 mm	-
*	M19A057	DX / RH	22 mm	12 mm
	M18A404	DX / RH	34 mm	-
	M18A050	SX / LH	34 mm	-
	M18A132	SX / LH	22 mm	12 mm
*	M19A030	SX / LH	34 mm	-
*	M19A056	SX / LH	22 mm	12 mm
*	M56A003	DX / RH	41 mm	-
*	M56A008	DX	25 mm	4 mm
	M18A443	DX / RH	51 mm	-
	M18A0577	SX / LH	51 mm	-
	M19A0168	SX / LH	51 mm	-

** with key and barrels /con chiave e rotore*

RAL9010

RAL9017

	M18A049	DX / RH	29 mm	-
*	M19A133	DX / RH	29 mm	-
*	M19A101	SX / LH	29 mm	-
	M18A026	DX / RH	34 mm	-
	M18A199	SX / LH	34 mm	-
*	M19A090	DX / RH	34 mm	-
*	M56A004	DX / RH	41 mm	-

** with key and barrels /con chiave e rotore*

RAL7038

RAL7038

	M18A157	DX / RH	34 mm	-
*	M19A139	DX / RH	34 mm	-
	M18A168	SX / LH	34 mm	-

** with key and barrels /con chiave e rotore*

BATHROOM BUS DOOR LOCKS "EUROPE SERIES"

SERRATURE PER PORTE SERVIZI IGIENICI BUS "SERIE EUROPA"

color codes

RAL7011

RAL7011

COMPLETE LOCK KITS WITH HANDLE / SERRATURE COMPLETE CON MANIGLIA

Part Nr. Codice	RH / LH DX / SX	Door Thickness Spessore porta	Spacers Spessori
M18A176	DX / RH	34 mm	-
* M19A075	DX / RH	34 mm	-

** with key and barrels /con chiave e rotore*

RAL9002

RAL9002

M18A257	DX / RH	34 mm	-
* M19A136	DX / RH	34 mm	-

** with key and barrels /con chiave e rotore*

RAL9001

RAL9001

M18A266	DX / RH	34 mm	-
* M19A118	DX / RH	34 mm	-

** with key and barrels /con chiave e rotore*

© ZADI Spa - All right reserved

ZADIGROUP
PART OF HBI

EN

ZADI reserves to make changes and improvements to the products represented in the present catalogue, without obligation of warning even on those already sold. Therefore the illustrations and technical datas are considered indicative and susceptible to variations, without any advice.

IT

Qualora lo ritenesse opportuno la ZADI si riserva (a suo insindacabile giudizio) di apportare modifiche e miglioramenti, sia estetici che tecnici, ai prodotti rappresentati nel presente catalogo.
Perciò le illustrazioni e i dati tecnici sono da considerarsi indicativi e suscettibili a variazioni.

2021_07

ZADIGROUP
PART OF HBA

ZADI S.P.A.
Via C. Marx, 138 41012 CARPI (MO) Italy

Tel: +39 059 63 23 111 Fax: +39 059 63 23 298
Email: info@zadi.com
www.zadi.com